CLS

ΔΕΞΑΜΕΝΕΣ ΖΝΧ
ΓΙΑ ΑΝΤΛΙΕΣ ΘΕΡΜΟΤΗΤΑΣ
ΚΑΙ ΗΛΙΑΚΟΥΣ ΣΥΛΛΕΚΤΕΣ
200lt - 500lt

ΤΕΧΝΙΚΑ ΧΑΡΑΚΤΗΡΙΣΤΙΚΑ

Calpak

ΤΕΧΝΙΚΕΣ ΠΡΟΔΙΑΓΡΑΦΕΣ
ΔΕΞΑΜΕΝΗ ΖΝΧ ΓΙΑ ΑΝΤΛΙΕΣ ΘΕΡΜΟΤΗΤΑΣ
CLS1

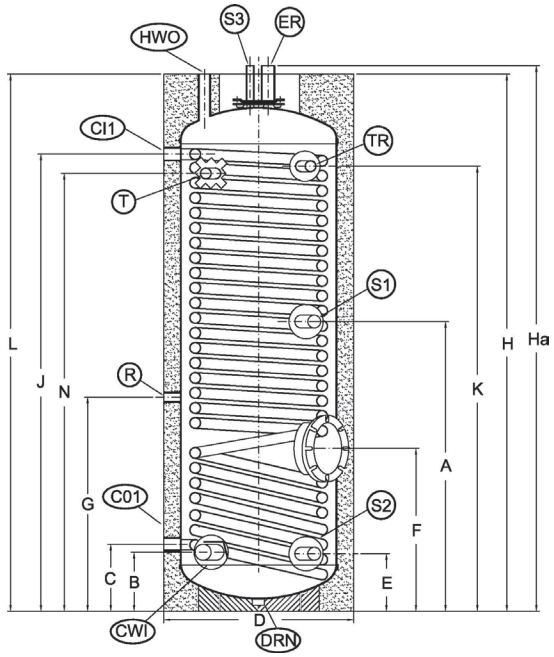

Υλικό: Λαμαρίνα
Κόλληση: Αυτόματη κόλληση μετάλλου
Επικάλυψη Προστασίας: Glass - Εμαγιέ (Σμάλτο) και προστασία ανοδίου
Μέγιστη Πίεση Λειτουργίας: 10 bar
Μέγιστη Δοκιμαστική Πίεση Νερού: 15 bar
Μέγιστη Θερμοκρασία Λειτουργίας: 95°C
Μόνωση: Αφρός πολυουρεθάνης 55 mm, πάχος πυκνότητας 52kg/m^3
Εναλλάκτης: Σωλήνας μεταλλικός
Μέγιστη Δοκιμαστική Πίεση Εναλλάκτη: 25 bar
Ηλεκτρική Αντίσταση: Κατά παραγγελία
Φλάντζα: Διάμετρος Ø 170 mm & Ø 170 mm

Σε όλα τα Boiler Λεβητοστασίου και στα Συνδυασμένης Λειτουργίας Συστήματα (COMBI) είναι απαραίτητο να τοποθετείται Δοχείο Διαστολής – Βαλβίδα Ασφαλείας και Ανοδική Προστασία στο ζεστό νερό χρήσης.

		CLS1-200	CLS1-300	CLS1-500
	Συνολική Χωρητικότητα δοχείου liter	200	310	495
	Χωρητικότητα εναλλάκτη liter	22,7	31,5	36,1
	Εναλλάκτης είσοδος/έξοδος (CI1/CO1)	1.1/2"	1.1/2"	1.1/2"
	Επιφάνεια εναλλάκτη m^2	2,6	3,6	4,2
	Διατομή εναλλάκτη	1.1/4"	1.1/4"	1.1/4"
	Επανακυκλοφορία R	3/4"	3/4"	3/4"
	Είσοδος κρύου νερού CWI	1"	1"	1 "
	Έξοδος ζεστού νερού HWO	1"	1"	1 "
	Φλάντζα – Ανόδιο	Ø170 & Ø170	Ø170 & Ø170	Ø170 & Ø140
	Για σύνδεση στο boiler με 80°C	24	40	50
	και νερό 15/60°C kW/L/h	1000	1000	1000
	Για σύνδεση στο boiler με 80°C	60	100	125
	και νερό 15/60°C kW/L/h	2000	2000	2000
B	Είσοδος κρύου νερού CWI	260	210	265
L	Έξοδος ζεστού νερού HWO	1545	1620	1700
J	Είσοδος εναλλάκτη CI1	1345	1380	1415
H a	Υποδοχή ηλεκτρικής αντίστασης ER	1600	1675	1755
H a	Αισθητήριο 3 S3	1600	1675	1755
C	Έξοδος S1 εναλλάκτη CO1	305	210	245
G	Ανακυκλοφορία R	655	795	830
F	Φλάντζα καθαρισμού	480	420	475
H	Συνολικό ύψος	1545	1620	1700
J	Θερμοστάτης T	1355	1330	1385
K	Θερμόμετρο TR	1355	1320	1385
A	Αισθητήριο 1 S1	817	850	915
E	Αισθητήριο 2 S2	250	190	245
D	Διάμετρος	Ø600	Ø630	Ø750
	Διαγώνιος (mm)	1523.15	1766.18	1996.24
	Βάρος kg	128	154	199

ΤΕΧΝΙΚΕΣ ΠΡΟΔΙΑΓΡΑΦΕΣ
ΔΕΞΑΜΕΝΗ ΖΝΧ ΓΙΑ ΑΝΤΛΙΕΣ ΘΕΡΜΟΤΗΤΑΣ ΚΑΙ ΗΛΙΑΚΟΥΣ ΣΥΛΛΕΚΤΕΣ CLS2

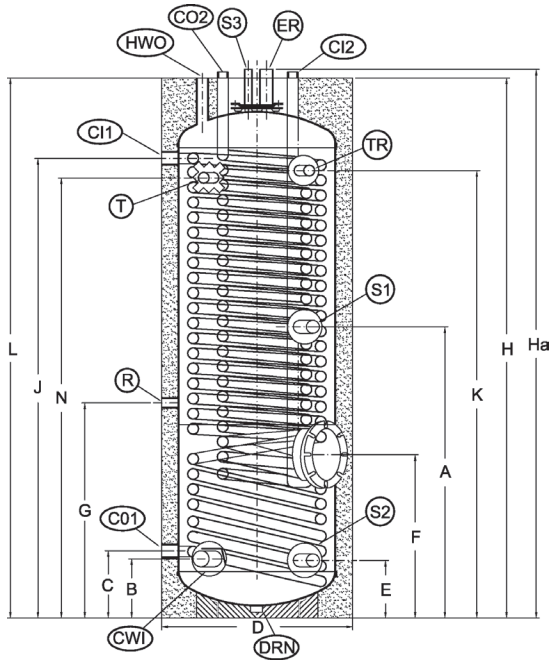

Υλικό: Λαμαρίνα
Κόλληση: Αυτόματη κόλληση μετάλλου
Επικάλυψη Προστασίας: Glass - Εμαγιέ (Σμάλτο) και προστασία ανοδίου
Μέγιστη Πίεση Λειτουργίας: 10 bar
Μέγιστη Δοκιμαστική Πίεση Νερού: 15 bar
Μέγιστη Θερμοκρασία Λειτουργίας: 95°C
Μόνωση: Αφρός πολυουρεθάνης 55 mm, πάχος πυκνότητας 52kg/m^3
Εναλλάκτης: Σωλήνας μεταλλικός
Μέγιστη Δοκιμαστική Πίεση Εναλλάκτη: 25 bar
Ηλεκτρική Αντίσταση: Κατά παραγγελία
Φλάντζα: Διάμετρος Ø 170 mm & Ø 170 mm

Σε όλα τα Boiler Λεβητοστασίου και στα Συνδυασμένης Λειτουργίας Συστήματα (COMBI) είναι απαραίτητο να τοποθετείται Δοχείο Διαστολής – Βαλβίδα Ασφαλείας και Ανοδική Προστασία στο ζεστό νερό χρήσης.

		CLS2-200	CLS2-300	CLS2-500
	Συνολική Χωρητικότητα δοχείου liter	200	310	495
	Χωρητικότητα εναλλάκτη C1	22,7	31,5	36,1
	Εναλλάκτης C1 είσοδος/έξοδος (CI1/CO1)	1.1/2"	1.1/2"	1.1/2"
	Επιφάνεια εναλλάκτη m^2 C1	2,6	3,6	4,2
	Διατομή εναλλάκτη C1	1.1/4"	1.1/4"	1.1/4"
	Χωρητικότητα εναλλάκτη C2	5,85	10,8	12,7
	Εναλλάκτης C2 είσοδος/έξοδος (CI2/CO2)	3/4"	3/4"	3/4"
	Επιφάνεια εναλλάκτη m^2 C2	1,2	2,2	2,6
	Διατομή εναλλάκτη C2	3/4"	3/4"	3/4"
	Ανακυκλοφορία R	3/4"	3/4"	3/4"
	Είσοδος κρύου νερού CWI	1"	1"	1 "
	Έξοδος ζεστού νερού HWO	1"	1"	1 "
	Φλάντζα – Ανόδιο	Ø170 & Ø170	Ø170 & Ø170	Ø170 & Ø140
	Για σύνδεση στο boiler με 80°C	24	40	50
	και νερό 15/60°C kW/L/h	1000	1000	1000
	Για σύνδεση στο boiler με 80°C	60	100	125
	και νερό 15/60°C kW/L/h	2000	2000	2000
B	Είσοδος κρύου νερού CWI	260	210	265
L	Έξοδος ζεστού νερού HWO	1545	1620	1700
J	Είσοδος C1 εναλλάκτη CI1	1345	1380	1415
H a	Υποδοχή ηλεκτρικής αντίστασης ER	1600	1675	1755
H a	Αισθητήριο 3 S3	1600	1675	1755
C	Έξοδος C1 εναλλάκτη CO1	305	210	245
G	Ανακυκλοφορία R	655	795	830
F	Φλάντζα καθαρισμού	480	420	475
H	Συνολικό ύψος	1545	1620	1700
J	Θερμοστάτης T	1355	1330	1385
K	Θερμόμετρο TR	1355	1320	1385
A	Αισθητήριο 1 S1	817	850	915
E	Αισθητήριο 2 S2	250	190	245
D	Διάμετρος	Ø600	Ø630	Ø750
	Διαγώνιος (mm)	1523.15	1766.18	1996.24
	Βάρος kg	147	192	240

Calpak

Calpak-ΚΙΚΕΡΩΝ ΕΛΛΑΣ ΑΒΕΤΕ

Λ. Συγγρού 9 117.43 Αθήνα
Τηλ.: +30 210 9247250
Fax: +30 210 9231616
info@calpak.gr
www.calpak.gr